简约不简单
善本出版有限公司 编著
Minimalism
极简风格产品设计
中国工信出版集团
电子工业出版社

简约不简单

善本出版有限公司 编著

Minimalism

极简风格产品设计

電子工業出版社
Publishing House of Electronics Industry
北京·BEIJING

less is more

路德维希·密斯·凡德罗
（德国建筑师）
Ludwig Mies Van der Rohe

可以变身的斧头 — ZAI CORE AXE

极简基因 特殊材料

设计 Kacper Hamilton（英国）
网址 www.kacperhamilton.com

这款产品包括一个斧柄和两个可以替换的斧头。斧柄造型垂直，由碳纤维和木炭灰做成。分层结构的设计则是受体育用品公司 zai 所生产的滑雪板（该滑雪板使用未加工的、截然不同的原料去制造）的做法所启发的。此外，由于斧柄质量较轻，且被设计成细长型，大约减少了 13mm 的厚度，使斧头的重量集中在头部，在砍伐木头时可以产生更大的动能。两个斧头由锻造后的碳钢打造，再烧成黑色。使用转换装置就可以轻松进行转换、更替，并配备头部安全销，提高其安全、便携性。每个斧头有不同的功能，一个用于砍倒树木，另一个则用于劈开木头。

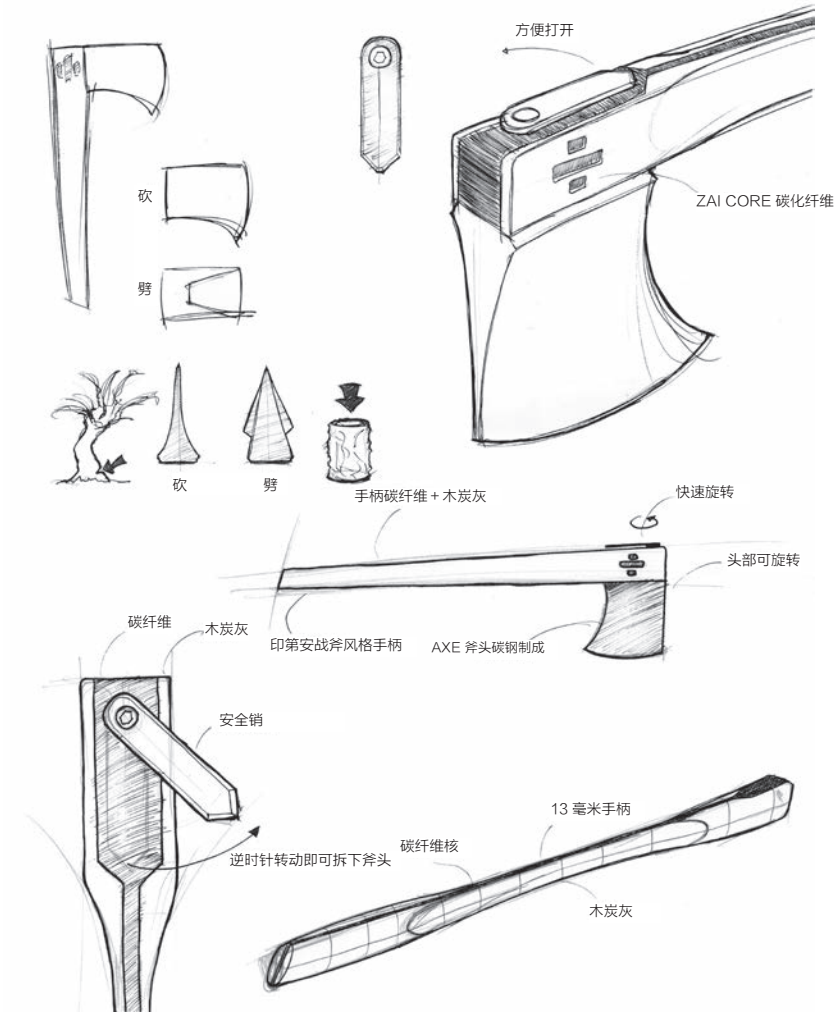
方便打开
ZAI CORE 碳化纤维
砍
劈
砍
劈
手柄碳纤维 + 木炭灰
快速旋转
头部可旋转
碳纤维
木炭灰
印第安战斧风格手柄
AXE 斧头碳钢制成
安全销
13 毫米手柄
碳纤维核
逆时针转动即可拆下斧头
木炭灰

致谢辞

感谢所有参与本书的国内外设计师，他们为本书的编写贡献了极为重要的素材与文章。同时感谢所有参与编辑的工作人员，他们的辛勤工作使得本书得以顺利完成。

Acknowledgements

We owe our heartfelt gratitude to the designers at home and abroad who have been involved in the production of this book. Their contributions have been indispensable for the compilation. Also our thanks go to those who have made this volume possible by giving either editing or any supporting help.

卷尾语

亲爱的读者，我们是善本旗下的壹本工作室。感谢你购买本书，如果你对本书的编辑与设计有任何建议，欢迎你提供宝贵的意见。
我们的邮箱地址是：
editor03@sendpoints.cn
editor11@sendpoints.cn
如果你对设计与艺术类的图书感兴趣，请关注善本出版的网站 http://www.sendpoints.cn
壹本工作室微信公众号：

更多优惠活动信息，请浏览天猫善本图书专营店
http://shanbents.tmall.com/